# FAX 傳真方向

## 特製特殊梯 移動式平台作業車MOB系列

此為特制梯的規格品，但也可依據實際使用的場所及狀況做改變。

請寫下所需要的產品編號
**MOB–**

### ■希望製作的規格尺寸明細及注意事項請填於下方表格，謝謝！

| | |
|---|---|
| 數量 | 台 |
| 最大使用重量 | 150kgs |
| 構造 | 焊接 |
| 地面至頂部平台高度H1 | mm |
| 下方踏板寬度W1 | mm（標準尺寸為下方800mm） |
| 上方踏板寬度W2 | mm（標準尺寸為上方600mm） |
| 可行走上平台深度D1 | mm（標準尺寸為600mmx1500mm）〈以50mm作調整〉 |
| 踏板間距P | mm |
| 左右兩側總深度D2 | mm（如有限制空間大小時請填寫尺寸） |
| 欄桿設立 | ☐左邊 ☐右邊 ☐正面　可拆☐左邊 ☐右邊　☐可拆正面 |
| 扶手設立 | ☐左邊 ☐右邊　可拆☐左邊 ☐右邊 |

＊請填寫障礙物之高度與寬度。
＊因手工製作的關係，與您所希望的的尺寸會有稍許的公差。

左側▼　最大荷重150kg　▼右側

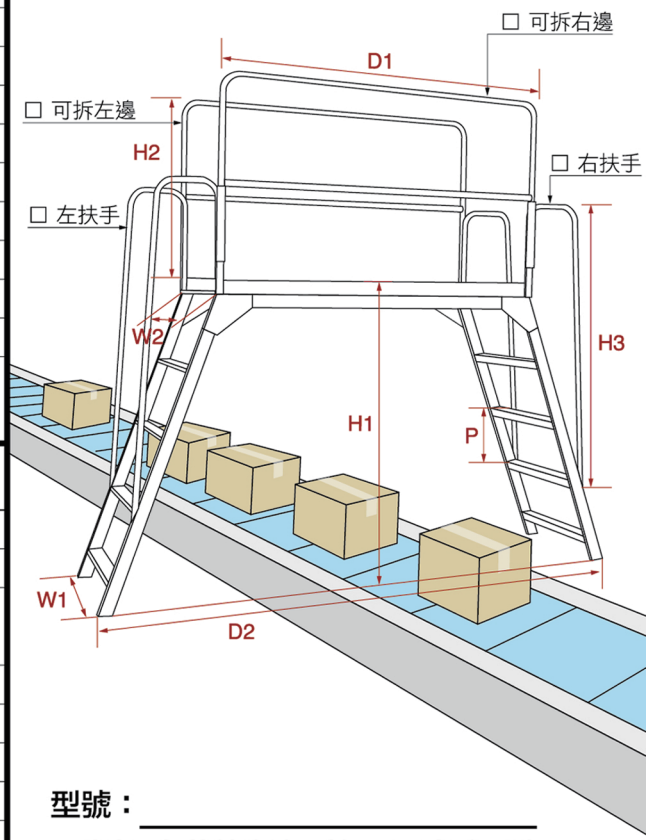


型號：

■此表單規格填寫適用於MOB各式型號

### ■其他配件

| | | |
|---|---|---|
| 其他 | ☐底部平板為鋁合金屬（此為標準型） | |
| 腳輪 | ☐固定輪 2個（設立左邊腳輪）　☐伸縮輪 4個 | |
| 腳輪大小 | ☐3”　☐4”　☐5”　☐6”<br>☐煞車輪____個　☐固定輪____個 | 左邊剎車☐要　☐不要<br>右邊剎車☐要　☐不要 |
| 調整腳座(鍍鋅材質) | ☐型號_____☐數量____個 | |
| 頂高器 | ☐ 4 個頂高器　☐ 需裝置　☐ 不需裝置 | |
| 上方欄杆高度H2 | mm（標準尺寸為1000mm） | |
| 配件 | ☐活動安全門 ☐左邊 ☐右邊 | |
| 備註 | | |

＊上面腳輪、調整腳座部份為本公司標準製作，若需要其他的方式，可來電詢問，將有專業人員為您詳細解答。
＊依據勞動安全法則：天板高於1公尺以上者，需增加扶手或欄杆。
＊除了上面的相片之外，我方亦可製造它種型式，請不吝來電共同商談。

### ■基本資料填寫

| | | | | | |
|---|---|---|---|---|---|
| 公司名稱 | | 部　門 | | 接洽人 | |
| 住　　址 | | | | | |
| 電　　話 | (　　) | 傳　真 | (　　) | | |
| E-mail | | | | | |
| 填寫日期 | | 預計交貨日期 | | | |


巧登欣實業股份有限公司　電話：04-7620357#205 蘇乙桂先生　分機：#204 曾郁芳小姐

CHIAO TENG HSIN
CHIAO TENG HSIN ENTERPRISE CO., LTD.

FAX號碼　04-7524954